# ПРИНЦИПИАЛЬНАЯ СХЕМА ТЕЛЕВИЗОРА «ГОРИЗОНТ-736» (УЛПЦТИ-61-II-31)

## «ГОРИЗОНТ-736Д» (УЛПЦТИ-61-II-30)

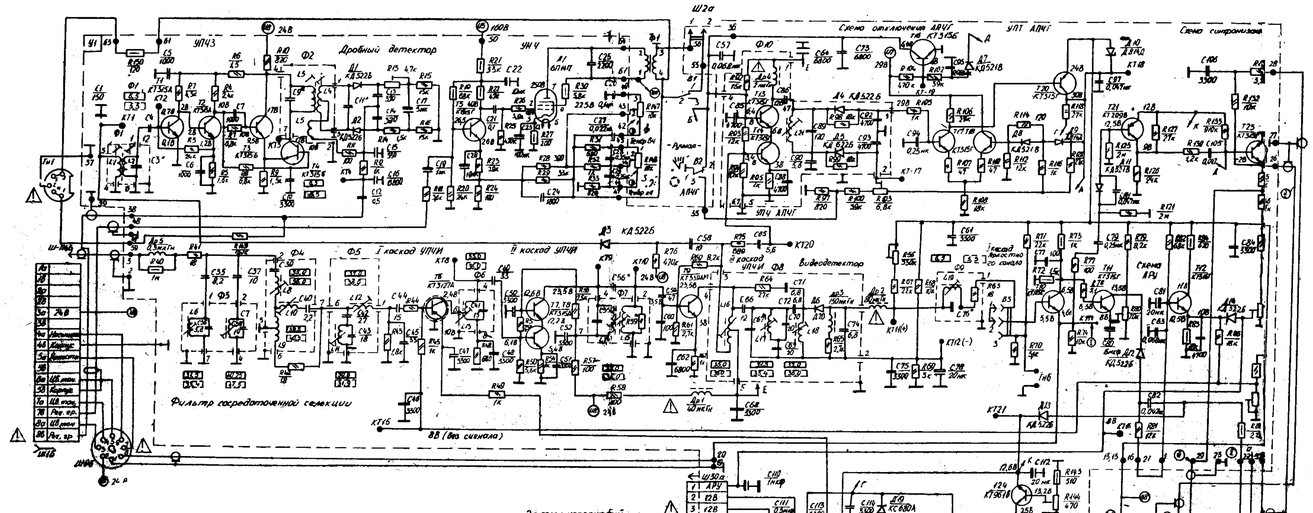


*Номинальные значения элементов указаны в таблице

| Наименование блока | Обозначение | Варианты исполнения (отличаются цветом) | R50 | C5 | C9 | C14 | C59 | C55 | C56 | C67 | C16 |
|---|---|---|---|---|---|---|---|---|---|---|---|
| БРК-3 | 1СК2.051.045 | Советский | 470 | 400 | 120 | 91 | 12 | 15 | 6,8 | 56 | 120 |
| БРК-3Е | -01 | Европейский | 560 | 150 | 150 | 110 | 8,2 | 12 | 5,1 | 68 | 150 |

Частоты настройки контуров

- 6,5 - советский стандарт
- 33,5(5) - европейский стандарт

Эпюры напряжений

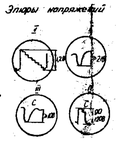

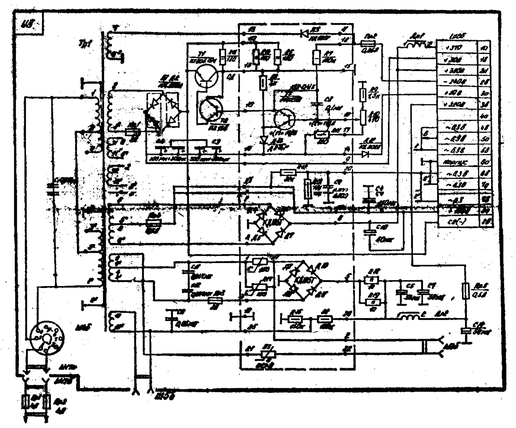

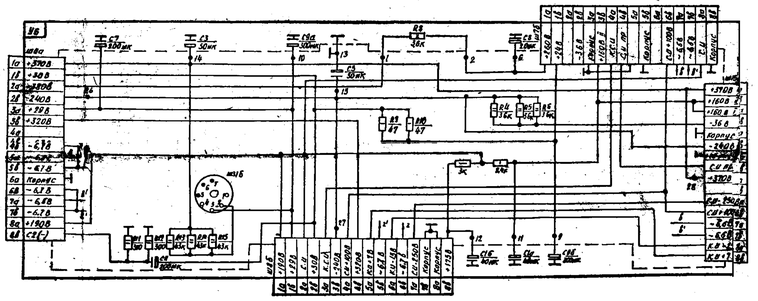

Блок коллектора.

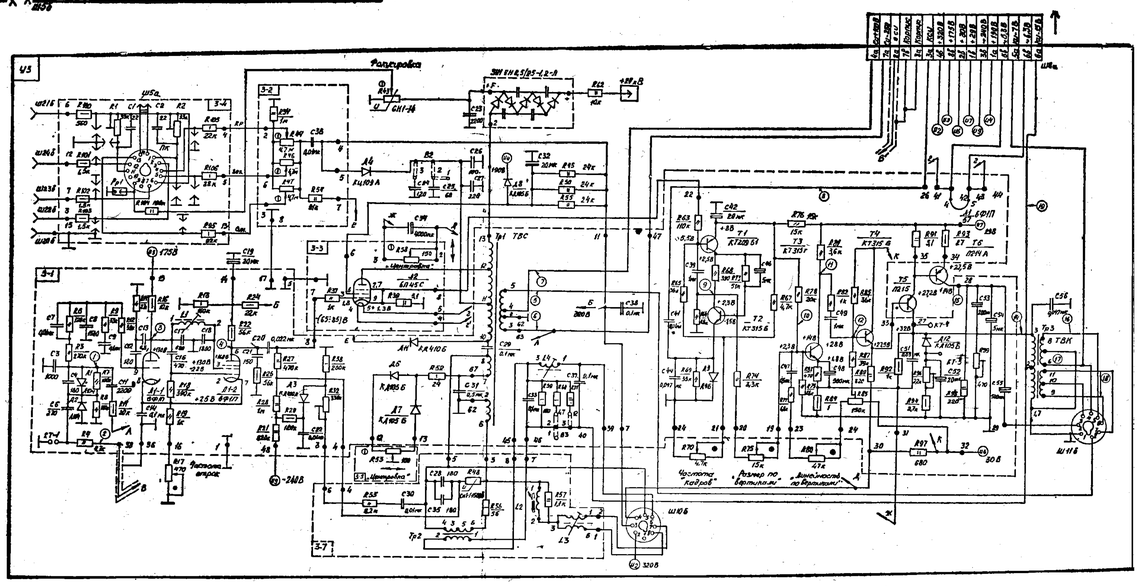


Эпюры напряжений

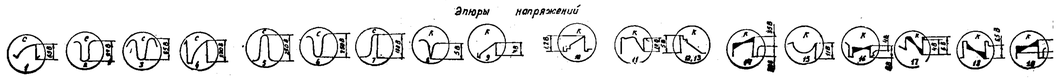

Блок развертки.

Блок цветности и яркости.

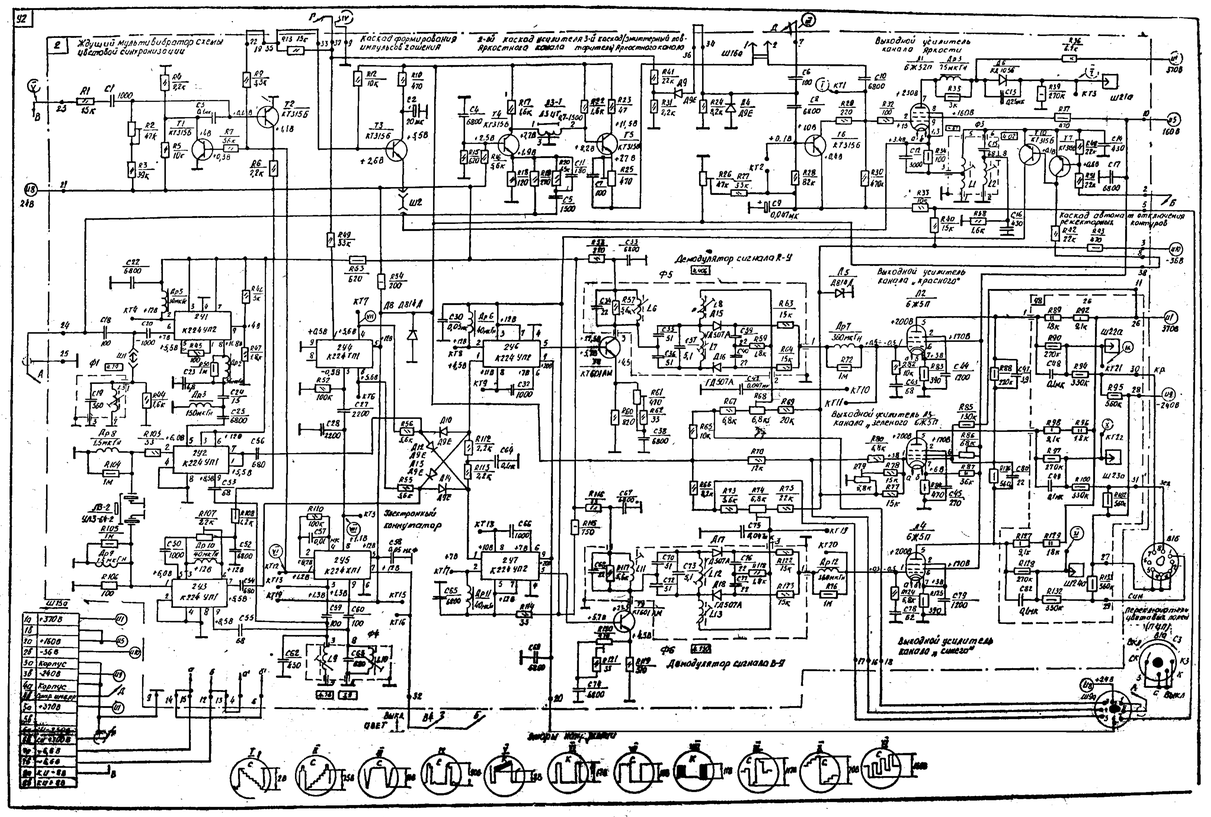


Расположение выводов полупроводниковых приборов

Акустическая система

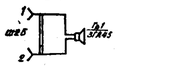

Регулятор сведения (УЛ)

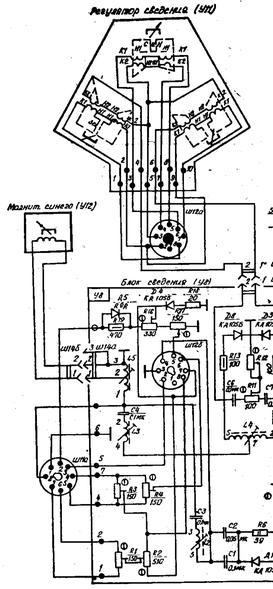

Кинескоп с органами регулировки и сведения

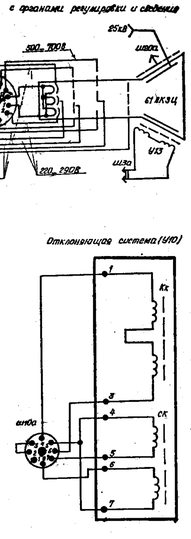

Отклоняющая система (УЛО)



Кинескоп с органами регулировки и сведения.

### ПРИМЕЧАНИЯ:

1. Указанные на схеме режимы измерены вольтметром с входным сопротивлением не менее 10 кОм/В при приеме телевизионного сигнала. Допустимое отклонение ±20%.
2. Номера точек по контуру пунктирных линий, обозначающих границы печатных плат, соответствуют номерам контактных точек на платах, к которым подсоединяются провода межплатного жгута.
3. Подбираются при регулировке, и назначения их могут отличаться от указанных в схеме.
4. Осциллограммы сняты при приеме телевизионного сигнала. Осциллограммы на блоке У2 указаны при приеме сигнала «Цветные полосы». Допустимые отклонения величин указанных импульсов ±20%.
5. Эффективные значения пульсаций напряжений блока питания измерены ламповым вольтметром. Допустимые отклонения ±50%.
6. Напряжения на электродах кинескопов (3, 4, 5, 7, 12, 13) указаны ориентировочно и устанавливаются при регулировке баланса белого.
7. В пределах функциональных блоков питающие напряжения, соединяемые соответствующим разъемом с коллектором, обозначаются:

| | | |
|---|---|---|
| И1+370 В; | И5+30 В; | И 9—240 В; |
| И2+320 В; | И6+30 В; | И10— 36 В; |
| И3+175 В; | И7±29 В; | И11+260 В. |
| И4+190 В; | И8±24 В; | |

8. Буквенные индексы при обозначении разъемов соответствуют:
«а» — вилка (или вставка);
«б» — розетка (или колодка).
9. Неразрывные соединения проводов, обозначенные стрелками <—> <—>, находятся на одной прямой и имеют одинаковые буквенные обозначения.
10. Цифры в левом верхнем углу блока обозначают его номер.
11. В прямоугольниках указаны частоты настройки контуров в мегагерцах.
12. В различных сериях телевизоров могут иметь место мелкие непринципиальные схемные и конструктивные изменения.

Зак. 495, 1985 г. Т. 100 000, Тип. ПО «Горизонт».