ОСЦИЛЛОГРАФ УНИВЕРСАЛЬНЫЙ С1-114/1

Схема электрическая принципиальная

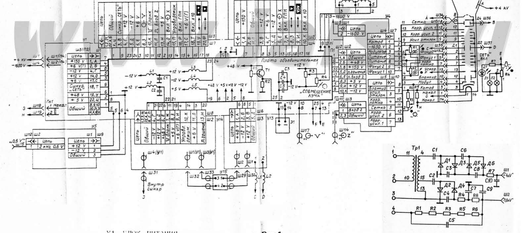

У1. БЛОК ПИТАНИЯ

Схема электрическая принципиальная

Рис.1

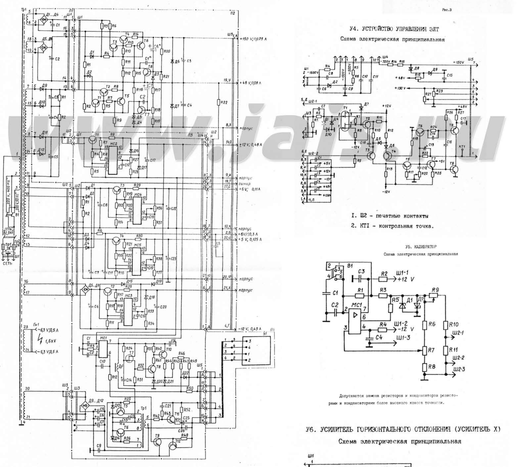

1. 1...4 - вилки 1.750.020-04.
2. Допускается замена резисторов и конденсаторов резисторами и конденсаторами более высокого класса точности.

Рис.2

У4. УСТРОЙСТВО УПРАВЛЕНИЯ ЭЛТ

Схема электрическая принципиальная

1. Б2 - печатные контакты
2. КТ1 - контрольная точка.

У5. КАЛИБРАТОР

Схема электрическая принципиальная

Допускается замена резисторов и конденсаторов резисторами и конденсаторами более высокого класса точности.

У6. УСИЛИТЕЛЬ ГОРИЗОНТАЛЬНОГО ОТКЛОНЕНИЯ (УСИЛИТЕЛЬ Х)

Схема электрическая принципиальная

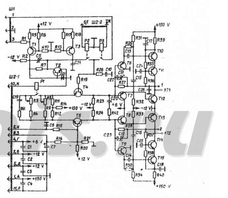

1. КТ1, КТ2 - контрольные точки.
2. Б2 - печатные контакты.
3. 1, 2 - открытые контакты.
4. Одноименные точки соединять между собой.

У11. БЛОК РАЗВЕРТКИ

Схема электрическая принципиальная

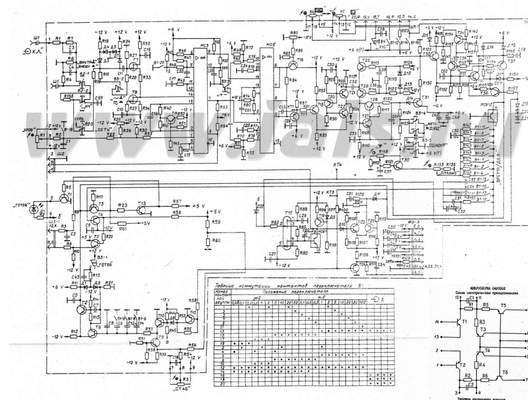

1. КТ1...КТ4 - контрольные точки.
2. Допускается замена резисторов и конденсаторов резисторами и конденсаторами более высокого класса точности.
3. Применяемые сокращения: "СТАБ" - стабильность.
4. * - может отсутствовать после регулировки прибора.
5. ** - подбирают при регулировке прибора.

У13. УСИЛИТЕЛЬ ВЫХОДНОЙ

Схема электрическая принципиальная

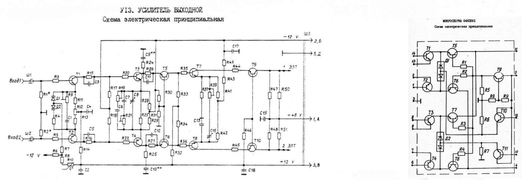

1. Б3 - конденсе печатные контакты.
2. * Подбирают при регулировке прибора.
3. ** Могут отсутствовать после регулировки прибора.

У14. УСИЛИТЕЛЬНОЕ УСТРОЙСТВО

Схема электрическая принципиальная

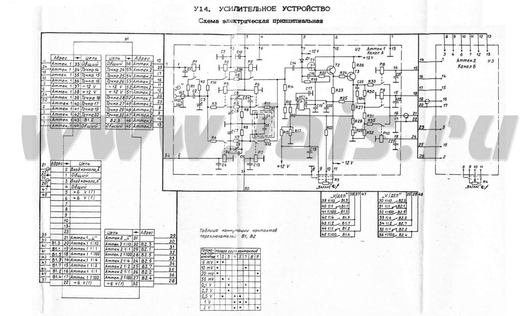

1. Переключатели В1, В2 показаны в положении 5 mV.
2. Разрешается замена элементов на элементы более высокого класса точности.
3. *Может отсутствовать после регулировки прибора.
4. **Подбирают при регулировании.

УСИЛИТЕЛЬ ВЕРТИКАЛЬНОГО ОТКЛОНЕНИЯ

Схема электрическая принципиальная

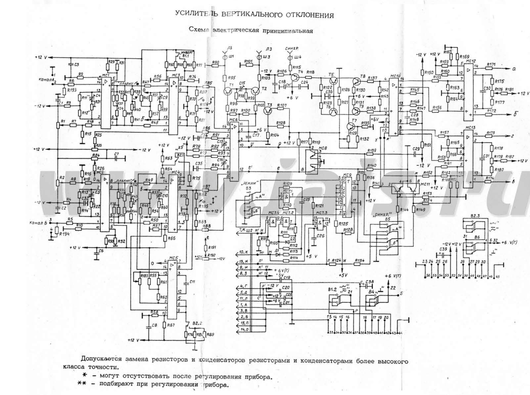

Допускается замена резисторов и конденсаторов резисторами и конденсаторами более высокого класса точности.

* - могут отсутствовать после регулировки прибора.

** - подбирают при регулировании прибора.